ACS AEROTERMIA

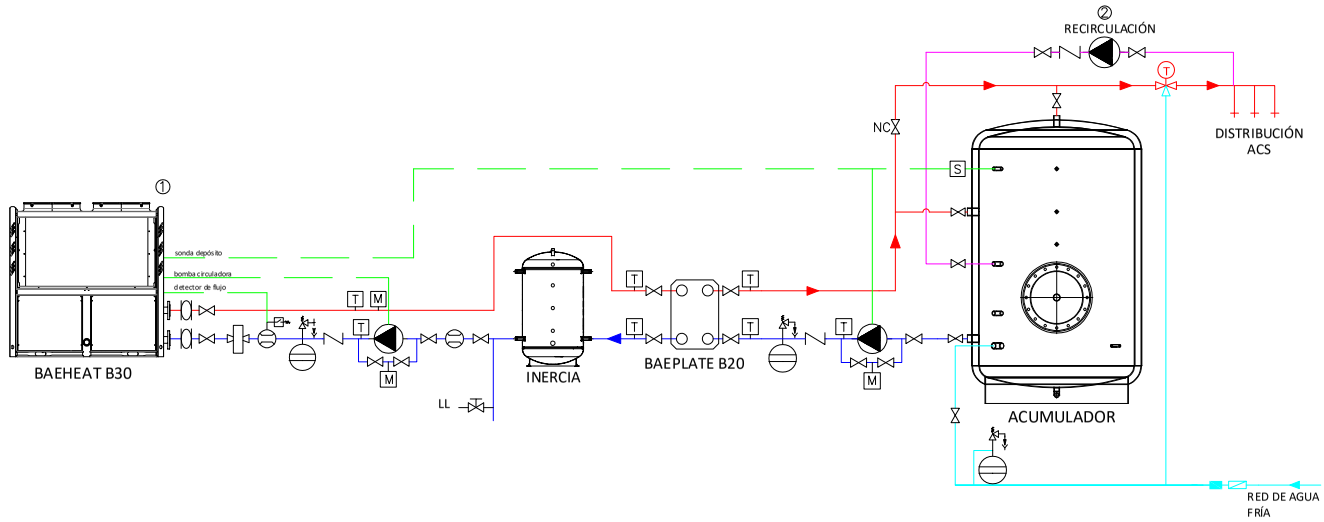

MANIOBRA DE CONTROL		ESTADO DE LOS EQUIPOS				
FUNCIÓN	CONDICIONES	①	②			
PRIMARIO AEROTERMIA	HISTÉRESIS +4ºC HISTÉRESIS -4ºC	ON OFF				
RECIRCULACIÓN	HORARIO ON		ON			

LEYENDA

	SONDA DE TEMPERATURA		LLAVE DE EQUILIBRIO
	MANÓMETRO		ANTIRRETORNO
	TERMÓMETRO		VÁLVULA DOS VIAS
	CAUDALIMETRO		VÁLVULA TRES VIAS
	BOMBA		PURGADOR
	LLAVE DE CORTE		SEPARADOR DE LODOS
	VACIADO		VASO DE EXPANSIÓN
	VÁLVULA DE SEGURIDAD		REGULADOR DE CAUDAL
	VÁLVULA DE LLENADO		INTERCAMBIADOR
	FILTRO		REDUCTOR DE PRESIÓN
	CONTADOR		SEPARADOR MAGNÉTICO
	ANTIVIBRATORIO		SENSOR SOLAR
	IDA		RETORNO
	RECIRCULACIÓN		ALIMENTACIÓN
	FRIGORÍFICA		DATOS

EQUIPOS NO INCLUIDOS	OBSERVACIONES
Bombas	
Valvulería	
Caudalímetro	

"Este documento se emite y entrega, a título informativo. Declinamos toda responsabilidad con respecto al montaje de la instalación que en él se indica;en especial y muy concretamente, si se incorporan y utilizan componentes que no sean de nuesta marca" © 2026 Baetulenn Technik SL Todos los derechos reservados. Baetulenn y el logotipo de Baetulenn son marcas comerciales de Baetulenn Technik SL, registradas en Europa.

BAEHEAT B30

A4

Archivo: ANNN-ANNN-XT-1M1D

REV.02

FECHA: